LENOIR-MEC MAGNETIC SYSTEMS	Séparateur à grilles automatique SGA

N° A.R.C.		**Repère**	
N° O.F.		**Désignation**	

DESIGNATIONS		ETAT			COMMENTAIRES
Temps prévisionnel : 3,5h		**Bon**	**A remplacer sous :**	**H.S.**	
Séparateur à grille magnétique à nettoyage automatique type SGA					
Satisfaction de fonctionnement					
Aspect général					
CONTROLE D'ETANCHEITE					
Portes, brides, nourrices, vérins, volets		☐		☐	
FONCTIONS					
Coulissement de chaque barreau		☐		☐	
Détecteurs de position du circuit magnétique		☐		☐	(Anciens modèles)
Détecteurs de position des vérins		☐		☐	(Anciens modèles)
Vérins (Ouverture et fermeture des volets)		☐		☐	
Présence de limiteurs de débit à chaque barreaux		☐		☐	
Présence de bagues coulissantes		☐		☐	
ETAGE 1 (Supérieur)					
Nombre de barreaux : _____		☐		☐	
Barreaux (en partant de gauche) :	6 : _____ Gauss Max	☐		☐	
1 : _____ Gauss Max	7 : _____ Gauss Max	☐		☐	
2 : _____ Gauss Max	8 : _____ Gauss Max	☐		☐	
3 : _____ Gauss Max	9 : _____ Gauss Max	☐		☐	
4 : _____ Gauss Max	10 : _____ Gauss Max	☐		☐	
5 : _____ Gauss Max	11 : _____ Gauss Max	☐		☐	
ETAGE 2					
Nombre de barreaux : _____		☐		☐	
Barreaux :	6 : _____ Gauss Max	☐		☐	
1 : _____ Gauss Max	7 : _____ Gauss Max	☐		☐	
2 : _____ Gauss Max	8 : _____ Gauss Max	☐		☐	
3 : _____ Gauss Max	9 : _____ Gauss Max	☐		☐	
4 : _____ Gauss Max	10 : _____ Gauss Max	☐		☐	
5 : _____ Gauss Max	11 : _____ Gauss Max	☐		☐	
ETAGE 3					
Nombre de barreaux : _____		☐		☐	
Barreaux :	6 : _____ Gauss Max	☐		☐	
1 : _____ Gauss Max	7 : _____ Gauss Max	☐		☐	
2 : _____ Gauss Max	8 : _____ Gauss Max	☐		☐	
3 : _____ Gauss Max	9 : _____ Gauss Max	☐		☐	

4 : _____ Gauss Max	10 : _____ Gauss Max	☐		☐	
5 : _____ Gauss Max	11 : _____ Gauss Max	☐		☐	
COFFRET D'ALIMENTATION ET COMMANDE					
Intervalle entre deux cycles de nettoyage		☐		☐	
Etanchéité sous coffret		☐		☐	
Présence d'un filtre à air et d'un régulateur de pression		☐		☐	
APPLICATION CLIENT					
Type de produit : _____		☐		☐	Aciers de _____ à _____ mm.
Granulométrie : _____ mm		☐		☐	
Débit : _____ t/h		☐		☐	Avec densité de _____
Pression de service : _____ Bar		☐		☐	

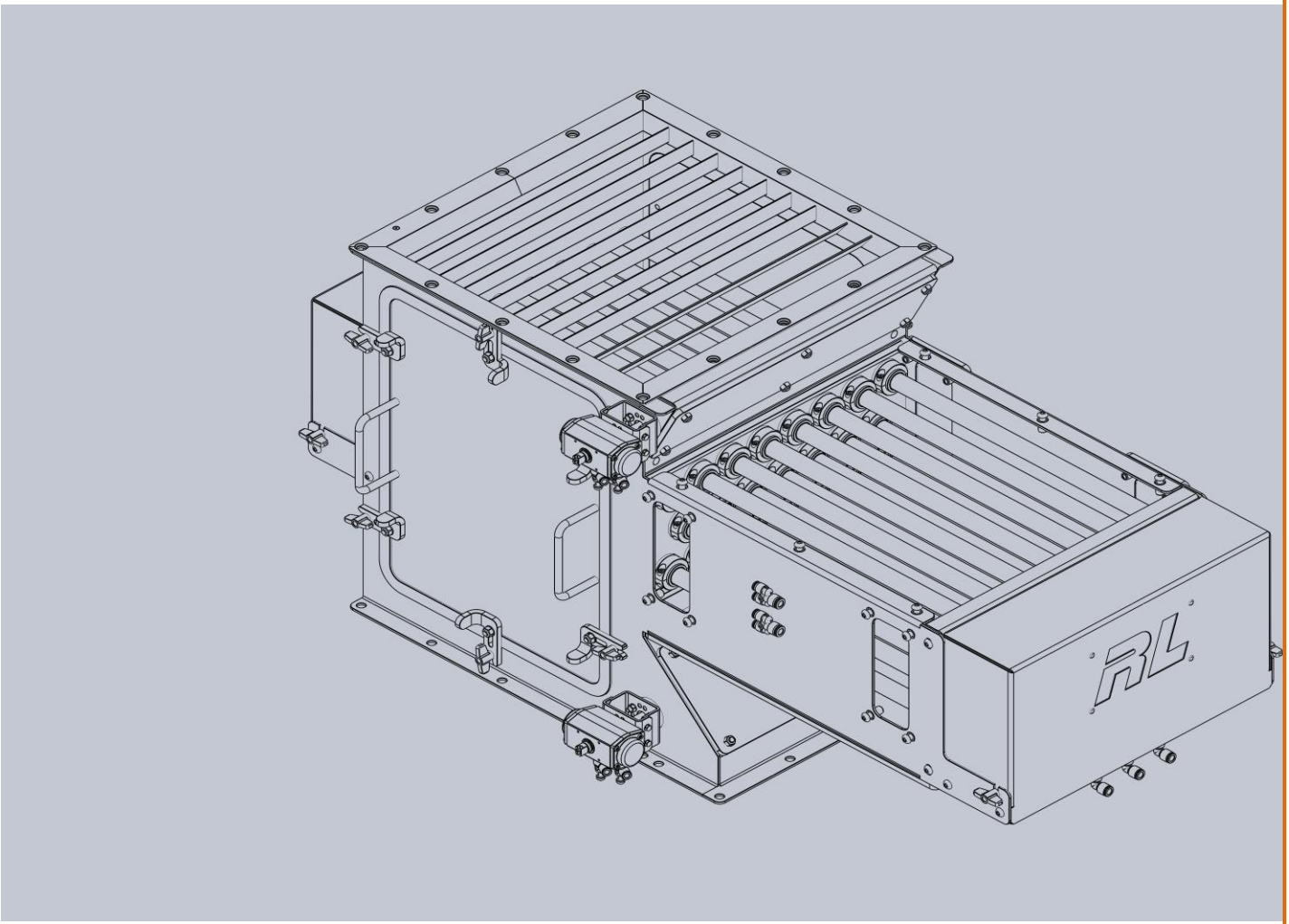

PHOTOS ANNEXES :